Dauner Antriebstechnik GmbH

Druckbegrenzungsventil

– doppeltwirkend - direktgesteuert –

max. 350 bar

Gehäuse: verzinkter Stahl

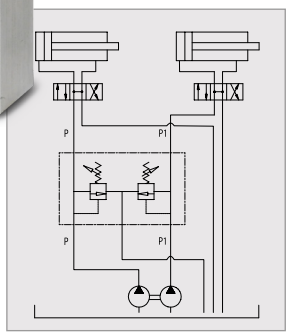

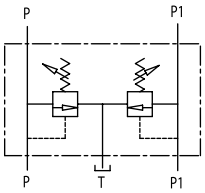

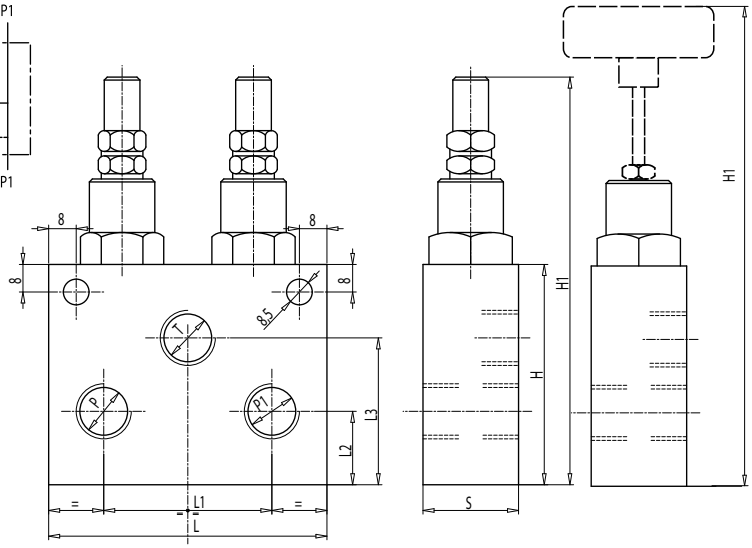

Das Druckbegrenzungsventil, was auch Maximaldruckventil oder Sicherheitsventil genannt wird, besitzt die Aufgabe den Druck in einer Anlage zu begrenzen.
Es schützt somit die Komponenten und Leitungen vor einem Betrieb über dem maximalen Anlagendruck.
Beim Erreichen des vorgegebenen Druckes öffnet sich das zunächst geschlossene Ventil und führt den überschüssigen Volumenstrom vom Anschluss P zum Anschluss T in den Tank ab.

Das in diesem Datenblatt beschriebene Druckbegrenzungsventil hat einen Kegelsitz. Die Vorteile dieser Bauweise liegen in der absoluten Dichtheit und dem schnellen Ansprechverhalten.
Direkt gesteuerte Druckbegrenzungsventile arbeiten volumenstromabhängig. Bedingt durch die Bauweise öffnen diese Ventile nicht punktgenau beim eingestellten Druck.
Mit dem beschriebenen Ventil ist die Absicherung zwei getrennter Hydraulikkreise in nur einem Gehäuse möglich.

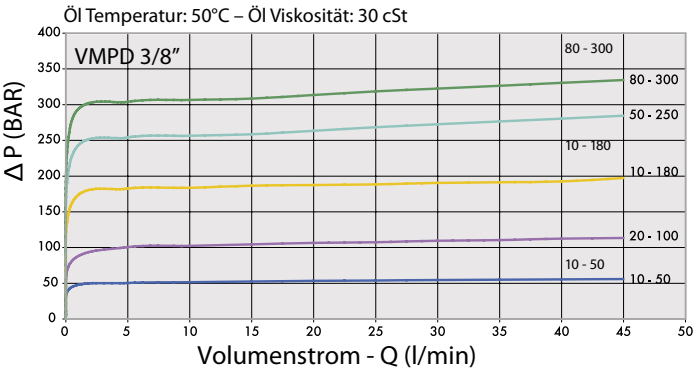

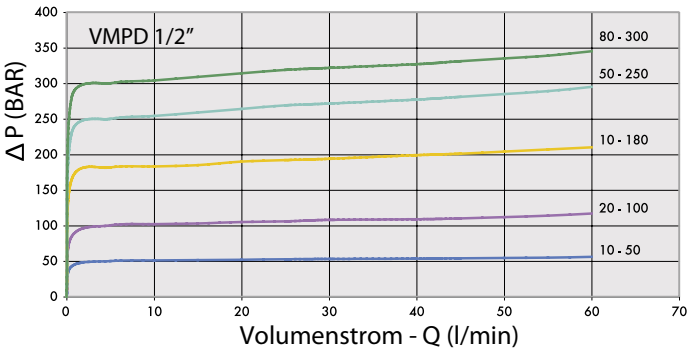

Bestellnummer	Bezeichnung	Anschluss-gewinde	Ausstattung	Einstell-bereich	max.Durchfluss	L	L1	L2	L3	H	H1	S	Gewicht
		P - T		bar	Lt. / min	mm	mm	mm	mm	mm	mm	mm	Kg
205-044-01100	VMPD38-A	G 3/8"	mit Hutmutter	10-50*	45	98	62	24	46	70	132	30	1,508
205-044-01101	VMPD38-C	G 3/8"	mit Hutmutter	10-180	45	98	62	24	46	70	132	30	1,508
205-044-01102	VMPD38-D	G 3/8"	mit Hutmutter	50-250	45	98	62	24	46	70	132	30	1,508

***Für die Einstellung weniger als 70 Bar: max.Durchfluss = 12 l / min**

Dauner Antriebstechnik GmbH – Industriestraße 3 – 96120 Bischberg – Trosdorf
Tel.: 09503/50008-0 – Fax: 09503/50008-49 – Email: info@dauner-antriebstechnik.de – www.dauner-antriebstechnik.de

Die Inhalte unserer Seiten wurden mit größter Sorgfalt erstellt. Für die Richtigkeit, Vollständigkeit und Aktualität der Inhalte können wir jedoch keine Gewähr übernehmen.

Dauner Antriebstechnik GmbH

Druckbegrenzungsventil

– doppeltwirkend - direktgesteuert –

max. 350 bar

Gehäuse: verzinkter Stahl

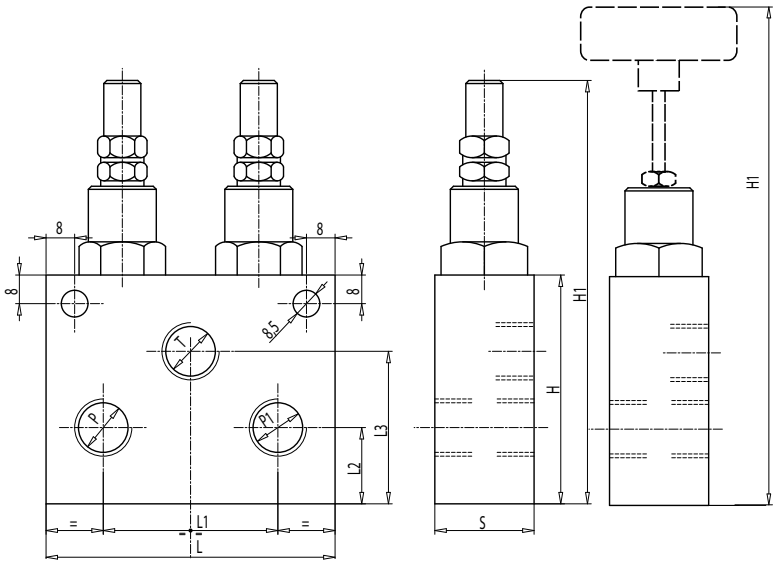

Bestellnummer	Bezeichnung	Anschluss-gewinde	Ausstattung	Einstell-bereich	max.Durchfluss	L	L1	L2	L3	H	H1	S	Gewicht
		P - T		bar	Lt. / min	mm	mm	mm	mm	mm	mm	mm	Kg
205-044-01103	VMPD38-E	G 3/8″	mit Hutmutter	80-300	45	98	62	24	46	70	132	30	1,508
205-044-01104	VMPD38-A-V	G 3/8″	mit Handrad	10-50*	45	98	62	24	46	70	151	30	1,508
205-044-01105	VMPD38-C-V	G 3/8″	mit Handrad	10-180	45	98	62	24	46	70	151	30	1,508
205-044-01106	VMPD38-D-V	G 3/8″	mit Handrad	50-250	45	98	62	24	46	70	151	30	1,508
205-044-01107	VMPD38-E-V	G 3/8″	mit Handrad	80-300	45	98	62	24	46	70	151	30	1,508
205-044-01108	VMPD12-A	G 1/2″	mit Hutmutter	10-50*	70	98	65	24	46	70	132	30	1,482
205-044-01109	VMPD12-C	G 1/2″	mit Hutmutter	10-180	70	98	65	24	46	70	132	30	1,482
205-044-01110	VMPD12-D	G 1/2″	mit Hutmutter	50-250	70	98	65	24	46	70	132	30	1,482
205-044-01111	VMPD12-E	G 1/2″	mit Hutmutter	80-300	70	98	65	24	46	70	132	30	1,482
205-044-01112	VMPD12-A-V	G 1/2″	mit Handrad	10-50*	70	98	65	24	46	70	151	30	1,482
205-044-01113	VMPD12-C-V	G 1/2″	mit Handrad	10-180	70	98	65	24	46	70	151	30	1,482
205-044-01114	VMPD12-D-V	G 1/2″	mit Handrad	50-250	70	98	65	24	46	70	151	30	1,482
205-044-01115	VMPD12-E-V	G 1/2″	mit Handrad	80-300	70	98	65	24	46	70	151	30	1,482

***Für die Einstellung weniger als 70 Bar: max.Durchfluss = 12 l / min**

Dauner Antriebstechnik GmbH – Industriestraße 3 – 96120 Bischberg – Trosdorf
Tel.: 09503/50008-0 – Fax: 09503/50008-49 – Email: info@dauner-antriebstechnik.de – www.dauner-antriebstechnik.de

Die Inhalte unserer Seiten wurden mit größter Sorgfalt erstellt. Für die Richtigkeit, Vollständigkeit und Aktualität der Inhalte können wir jedoch keine Gewähr übernehmen.